KOENIG & BAUER

Инновационные решения для роста производительности

Саша Фишер, руководитель продукт-менеджмента KBA-Sheetfed Solutions

we're on it.

Больше производительности в коммерческой печати и печати этикеток

Автоматизация

Одновременные процессы и автономная печать

< 2 мин

Самая быстрая переналадка при переходе с тиража на тираж

≤ 50 листов

До первого тиражного листа

Процесс

Автоматизированный процесс от препресса до постпресса

AutoRun

AutoPrint

KOENIG & BAUER

Новые преимущества в смене форм

Смена форм без загибки форм

Смена форм без загибки форм

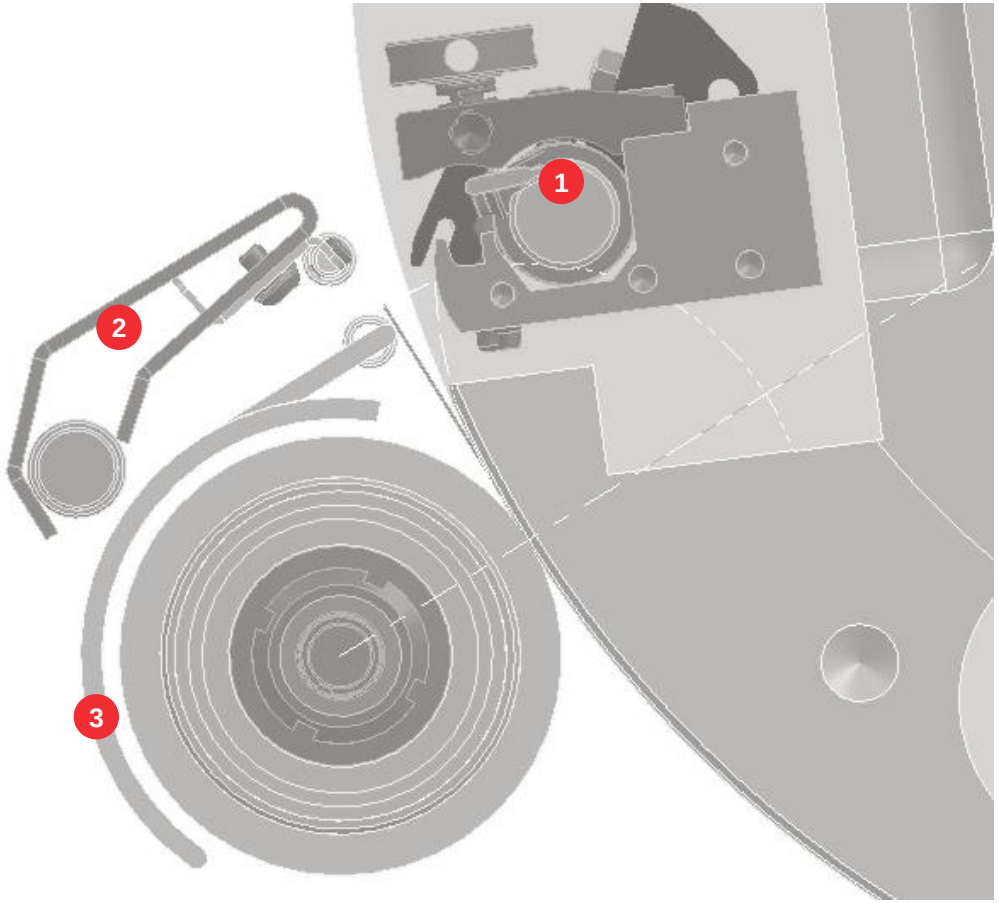

- Загибка задней кромки форм больше не требуется
- **Отсутствие ручных процессов**, более простое обслуживание, меньше царапин и ошибок
- Опция в среднем формате доступна с апреля 2018 с поставкой с сентября 2018
- В большом формате промышленное тестирование до Q2 2018
- Опция в большом формате запланирована с of Q3 2018 с поставкой со Q2 2019
- Проверка возможности дооснащения старых машин должна производиться в каждом случае индивидуально

1. **Зажим формы**
2. **Защитное покрытие**
3. **Поддержка установки пластины**

Оптимизированная смена форм

Средний формат

Машина	Прошлое время	Новое время/ экономия времени
FAPC		
RA106-6+L	2:28 мин	1:44 мин **-30%**
RA106-8SW4	4:00 мин	3:08 мин **-22%**
SPC		
RA106-8SW4	0:59 мин	0:34 мин **-42%** ***-62%***

Возможно дооснащение старых машин, которые оснащены ErgoTronic TT.

Оптимизированная смена форм

Одновременность процессов

Смывка валиков параллельно

- Смывке формных и печатных цилиндров
- Смене форм с SPC
- Смене лакировальных форм с SFC

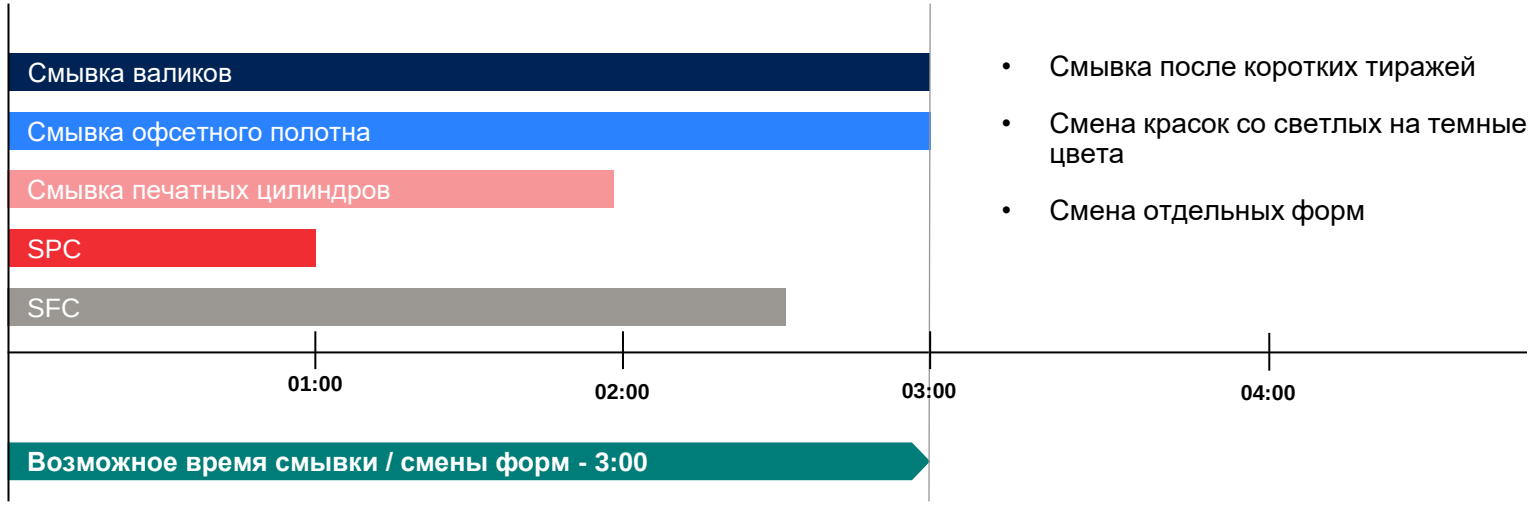

- Смывка после коротких тиражей
- Смена красок со светлых на темные цвета
- Смена отдельных форм

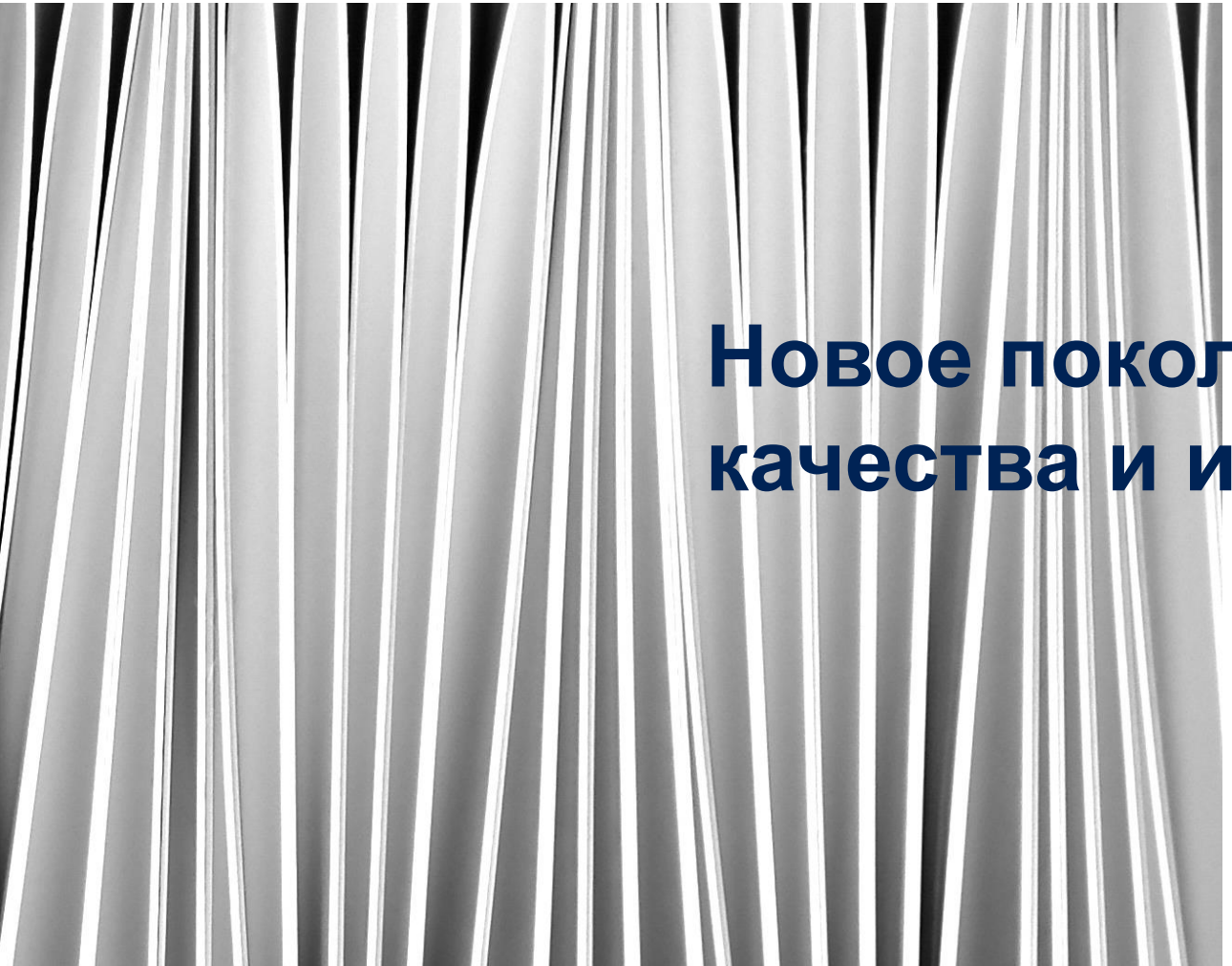

Новое поколение систем контроля качества и инспекции

QualiTronic ColorControl

Ключевые преимущества

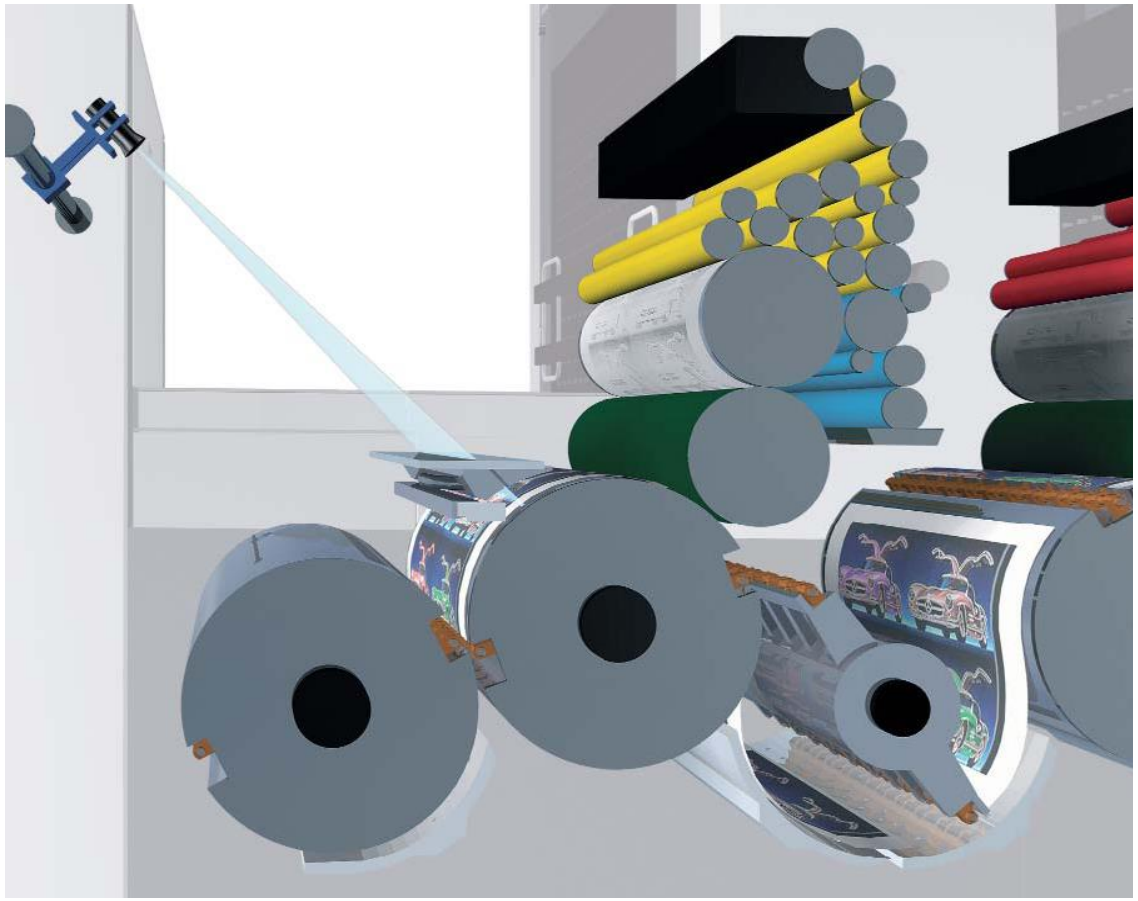

- **Самая быстрая система на рынке** с точки зрения скорости измерения и регулировки
- Наилучшие результаты **благодаря измерению** каждого листа
- **Замкнутая система контроля качества,** разработанный специально для inline измерений
- **Внедрение рабочих потоков Lab** без увеличения времени переналадки и количества макулатуры
- Наличие референсного устройства обеспечивает максимальную гибкость и точность измерений
- Единственное решение на рынке с **минимальной высотой контрольных шкал** 3 мм (средний формат)
- Общее оборудование позволяет комбинировать систему с инспекцией листа и дооснащать старые машины

QualiTronic ColorControl

Скорость регулировки цвета

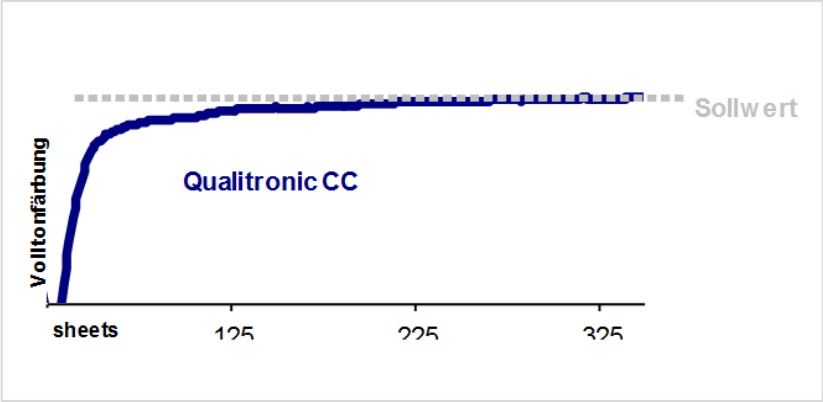

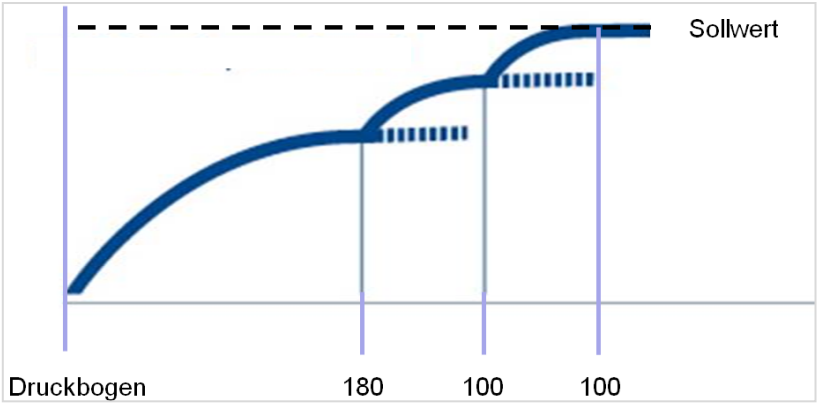

- Система контроля, разработанная специально для inline измерений
- Стабильная и очень динамичная
- Очень быстрая реакция на регулировки при переналадки, изменения производственной скорости, изменение плотности цвета и т.д.

В то время, как другие еще измеряют, мы уже контролируем!

Следующее поколение QualiTronic ColorControl

Отличие от предыдущей системы QualiTronic ColorControl:

- **Новая платформа аппаратных средств**
- Отсутствие электрического шкафа
- Интеграция всех электрических компонентов в пульт управления ErgoTronic
- **Интеграция технологии работы измерительной системы в интерфейс машины**
- Новая концепция контроля измерительной техники на базе ErgoTronic Touchtronic
- **Автономная настройка контрольных шкал**
- Wall screen является обязательной составной частью

Доступен со Q2 2018

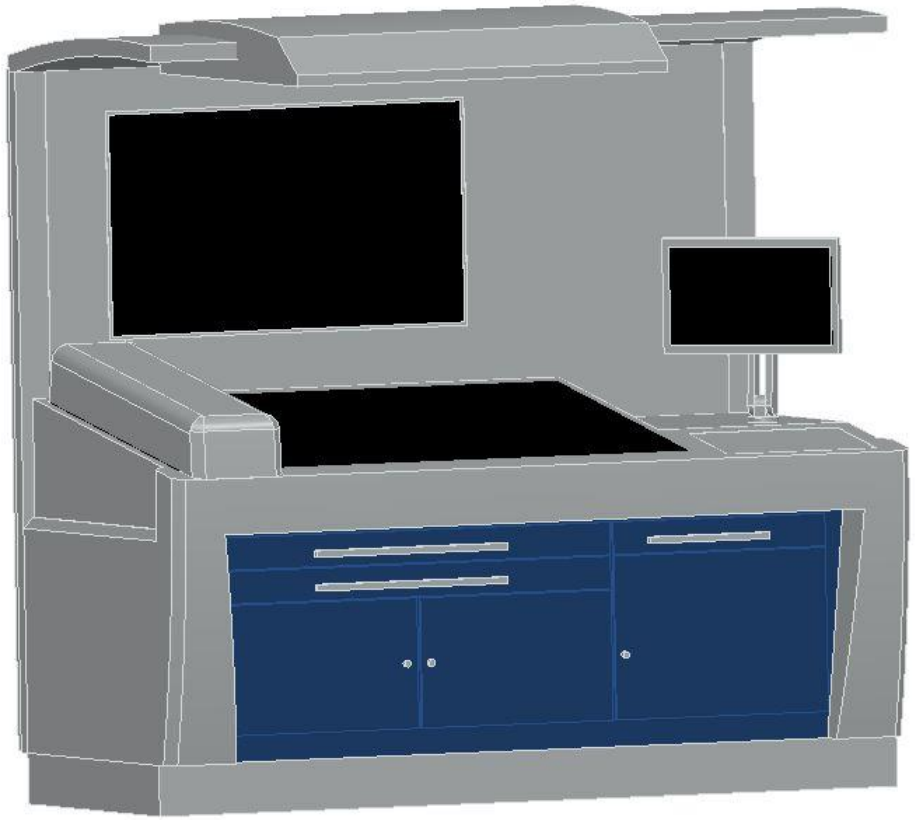

Новая система инспекции листов

QualiTronic PrintCheck – опция QualiTronic ColorControl

- **Автономное обучение** – нет необходимости во вмешательстве печатника
- **Автоматическая параметризация** – нет необходимости определять набор параметров
- Для того чтобы отрегулировать печать листов тиражного качества требуется всего 10 листов
- Нет необходимости в коммуникации с допечатными процессами
- **Разрешение в два раза выше,** чем у QualiTronic Professional
- Такая же функциональность как и у QualiTronic PDF HighRes
- Стандартизированные наборы параметров предварительно установлены
- Вместе с каждым заказом предоставляются детальные протоколы со всеми ошибками
- Обучение не требуется

Контроль печати начинается незамедлительно с первого тиражного листа

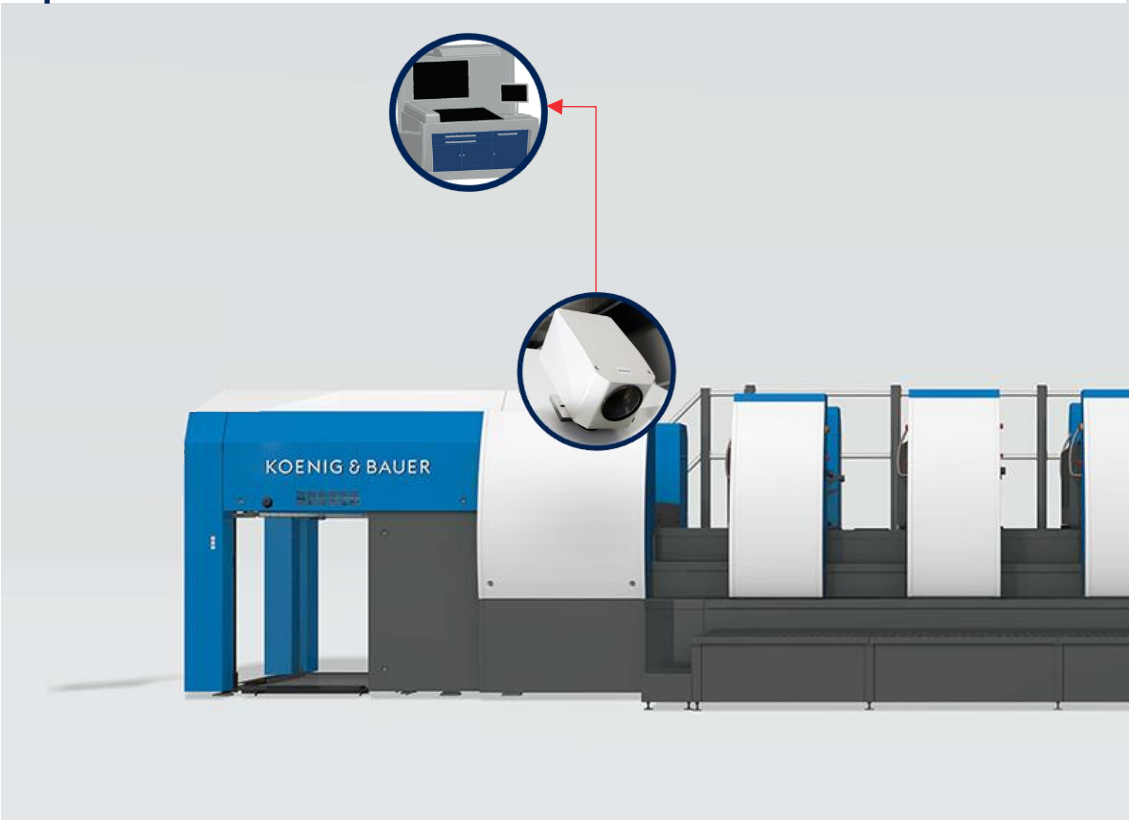

Доступен со Q2 2018

Новая система инспекции листов

QualiTronic PDFCheck – опция QualiTronic ColorControl

1. Цифровой образец в PDF для сравнения
2. Отпечатанный лист как образец для мониторинга производства

Контроль печати начинается незамедлительно с первого тиражного листа

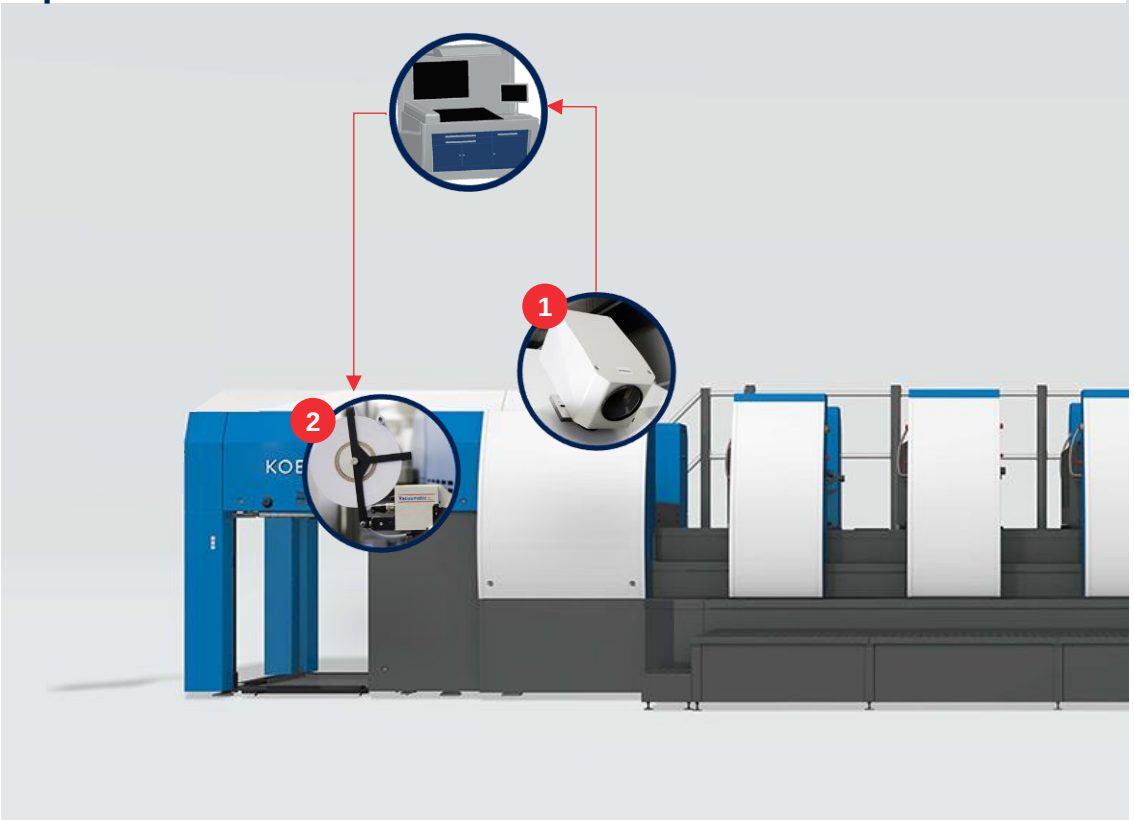

1. **Цветная камера 4k**
2. **Устройство для вставки закладок**

Инспекция листов

QualiTronic PDF HighRes – автономное регение

1. Цифровой образец в PDF для сравнения
2. Отпечатанный лист как образец для мониторинга производства

Контроль печати начинается незамедлительно с первого тиражного листа

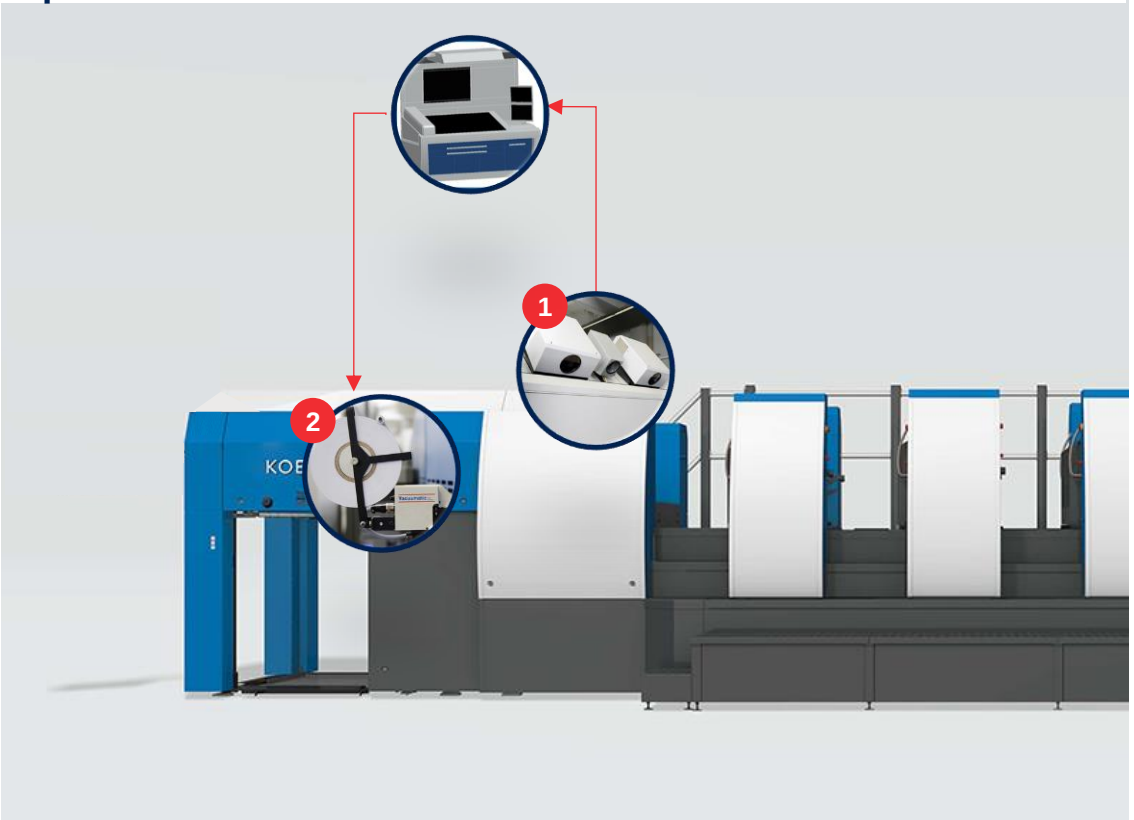

1 **Две черно-белые камеры 8k**

- Также может использоваться в комбинации с QualiTronic Color Control

2 **Устройство вставки закладок**

Новые сушки VariDry LED-UV

Концепция VariDry

Обзор

VariDry UV

VariDry HR-UV

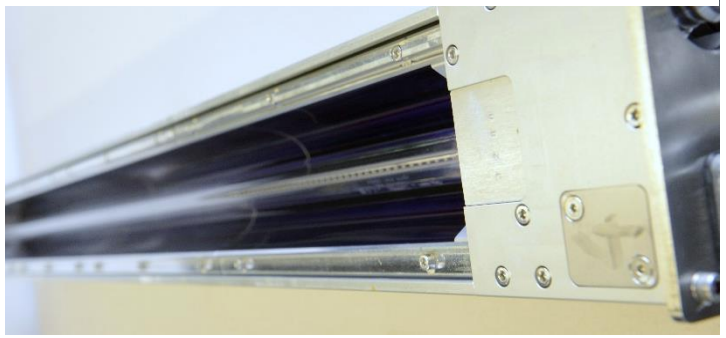

VariDry LED-UV

Мы представляем все основные компетенции от одного поставщика

- Системы сушки и технологические процессы, разработанные в одной компании
- Благодаря совместимости модулей, технологии полностью взаимозаменяемы
- Заключительная сушка может так же использоваться как промежуточная сушка

VariDry LED-UV

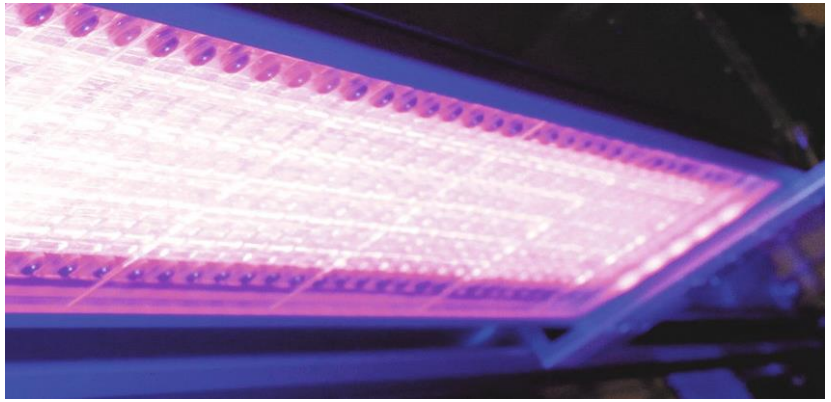

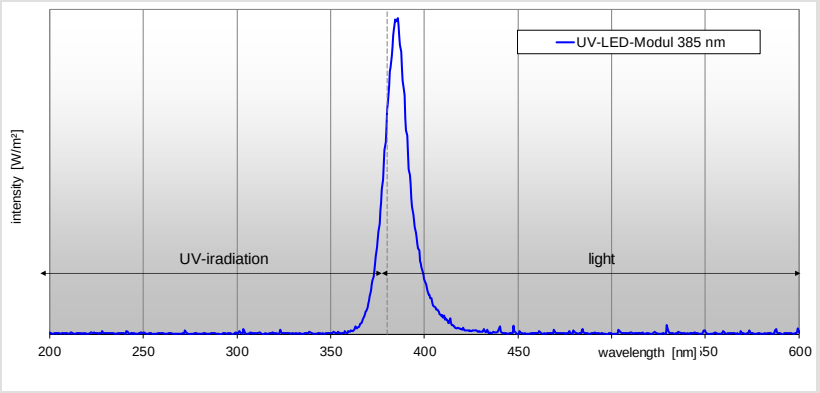

- Высокопроизводительные УФ-сушки на основе светодиодов
- Специальные LED-реактивные краски точно соответствуют длине волны ламп
- Отсутствие коротковолнового УФ-излучения и ИК-компонентов и, следовательно, минимальная передача тепла в запечатываемый материал
- Наилучшим образом подходит для быстрого и высокоэффективного производства коротких и средних тиражей в коммерческом секторе, благодаря преимуществу немедленного высыхания красок
- Потребление электроэнергии существенно снижается по сравнению с
    - Традиционной коммерческой печатью с защитным лакированием
    - Классической УФ-печатью

VariDry LED-UV

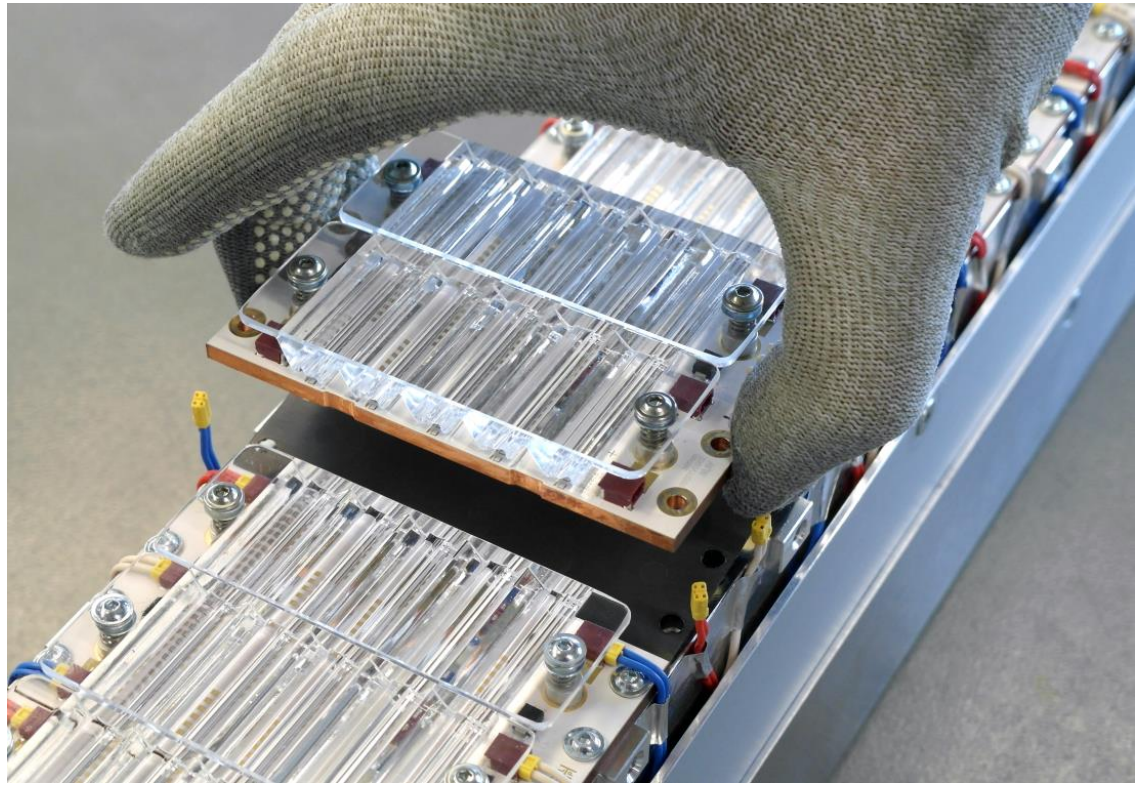

- Отсутствует время ожидания для прогрева ламп; отсутствует режим standby
- **Излучение** может быть точно **рассчитано по заданной ширине и длине формата** для активации и деактивации сушек в соответствии с сюжетом печати
- **Лучший результат сушки в этом классе** благодаря превосходному подбору материалов
- Улучшенные характеристики отверждения и контроля температур
- **Потребление электроэнергии в два раза меньше по сравнению с предыдущими LED-сушками**
- Очень длительный срок службы ламп
- Не требуется система отсоса воздуха, так как не возникает озон
- **Замена отдельными фрагментами** силами сервисной службы KBA-Sheetfed

Доступны с Q1 2018, только по специальному запросу

ErgoTronic AutoRun

Пульт управления ErgoTronic

- **Интуитивно понятный и разнообразный графический пользовательский интерфейс**
- Понятно построенная и интуитивная концепция работы
- Все функции могут быть выбраны максимум двумя касаниями сенсорных кнопок
- Больший экран монитора позволяет получить лучший обзор доступной информации

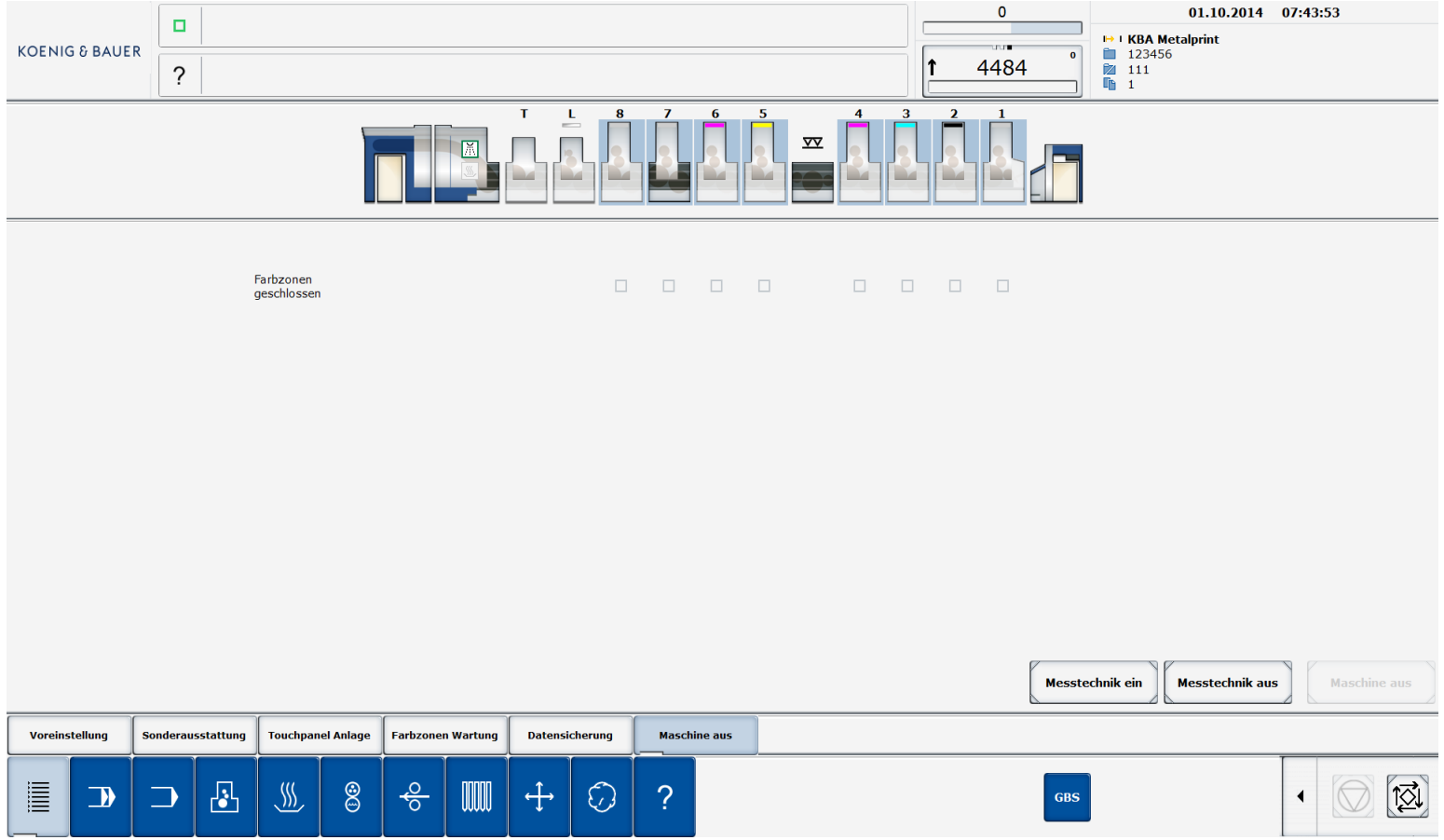

Пульт управления ErgoTronic

/Список заказов

1. **Прямая визуализация всех запланированных заказов** включая предварительны просмотр сюжетов, основываясь на данных CIP3
2. Информация о **степени запечатки** каждого заказа для **оптимизации последовательности выполнения заказов**
3.
   - Минимизация макулатуры на приладку
   - Минимизация времени переналадки
4. **Порядок печати заказов может быть изменен** в любое время

   Возможные **настройки для заказов**
   - Данные заказа data
   - Специальные краски для заказа (триадные краски & пантоны)
   - Предварительная настройка красочных зон и оптических плотностей
   - Информация о запечатываемых материалах (настройки пневматики и формат)

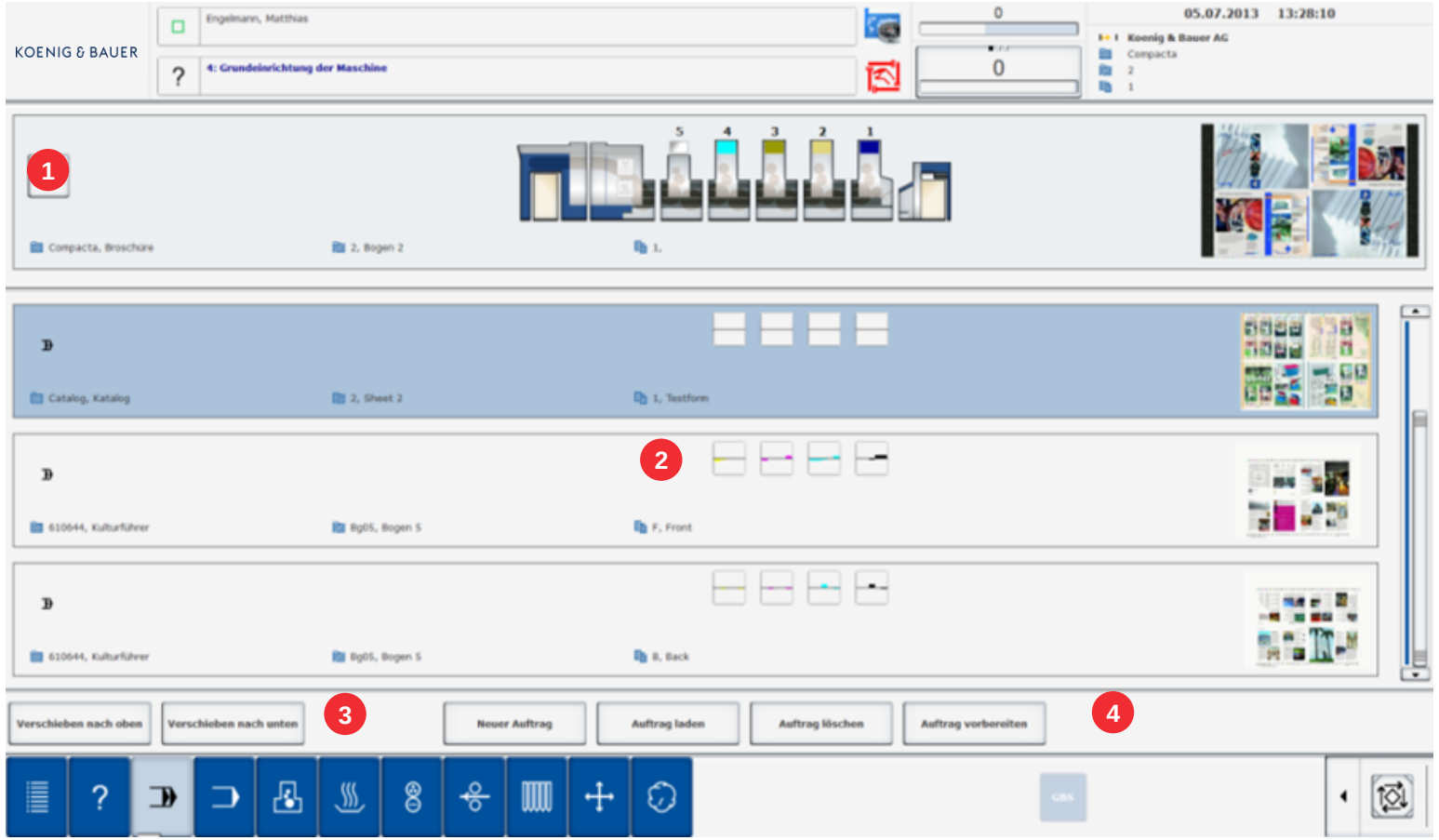

ErgoTronic AutoRun

Автоматизация переналадки заказов

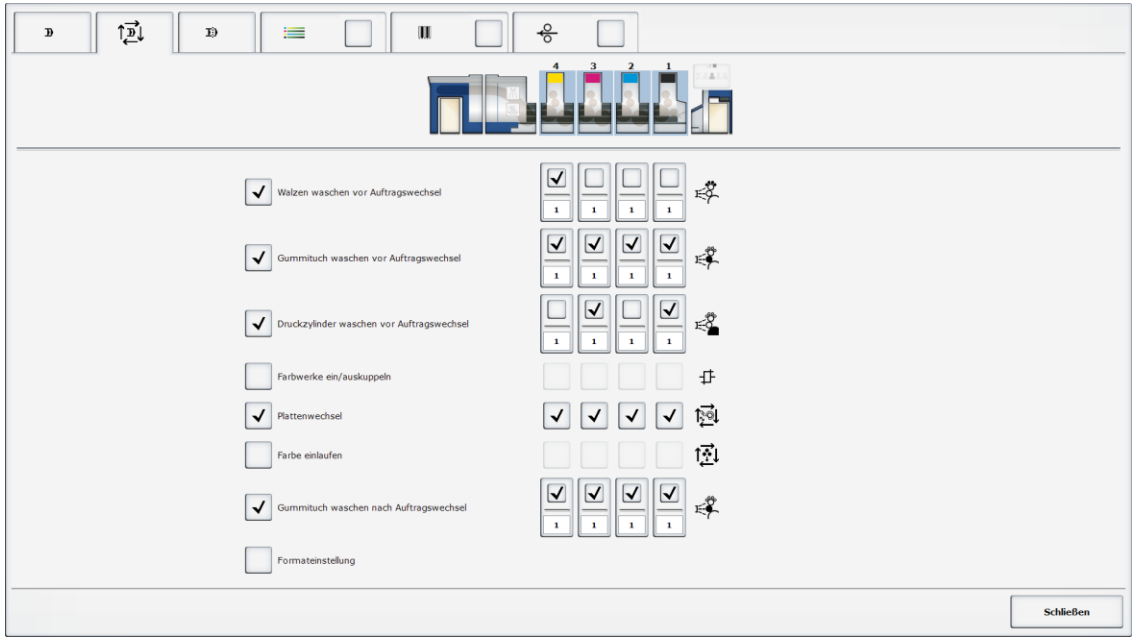

Программа смены заказов

- Обзор всех настроек для автоматической смены заказа
- Более быстрая смена заказов благодаря понятной и логичной структуре

Автоматизация смены заказов

Автономные процессы:

- Автоматический запуск переналадки
- Автоматическое начало производства
- Автоматическая настройка цвета/приводки

ErgoTronic AutoRun

Автоматизация смены заказов

Производство заказа A

Переналадка машины

Проверка цвета& приводки & содержания

Принятие решения о „тиражном листе“

Производство заказа B

Автономные процессы

Rapida в работе		Конфигурация процесса переналадки*
Начало переналадки		Автоматически
Процесс переналадки		
Начало производства		Автоматически
Цвет **Приводка** **Содержание**	QCC с Q1/2018 ICR запланирован PDFCheck Q1/2018	Автоматически
Rapida в работе		

ErgoTronic AutoRun

Для полностью автоматической печати

AutoRun

AutoPrint

- Полностью автоматизированный цифровой рабочий поток в допечатных процессах, печати и послепечатной обработки
- Параллельные процессы и автономная печать
- Кратчайшее время переналадки между заказами
- Минимальное количество макулатуры до получения первого тиражного листа

ErgoTronic AutoRun

Для полностью автоматизированной типографии

New Rapida LiveApp

Rapida LiveApp

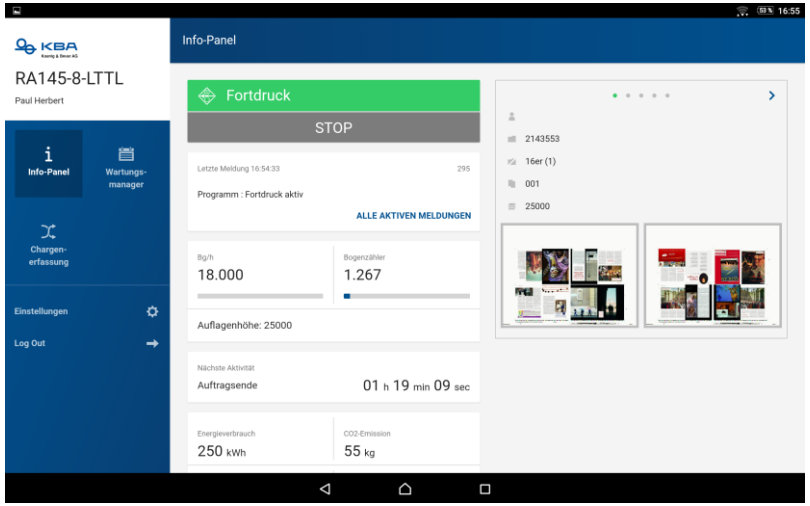

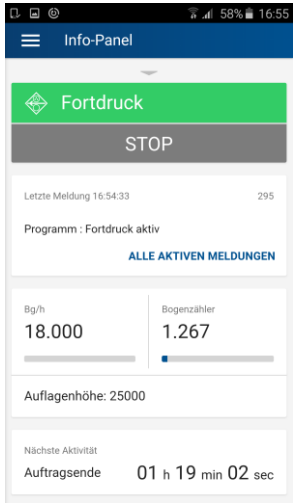

- **Мониторинг состояния машины** Rapida на базе NFC через мобильные приложения Android (iOS в разработке)
- Удобный дизайн пользовательского интерфейса позволяет **использовать его на самых разных мобильных устройствах**
- Четкая визуализация всей важной информации и данных в **режиме реального времени** и **вне зависимости от местонахождения пользователей**
- Текущие сообщения машины передают на смартфон или планшет в режиме реального времени в виде **push уведомлений**

- **Награда Automation App Award 2016 за Rapida LiveApp в категории “Производство”**

Rapida LiveApp

Расширенное управление производством

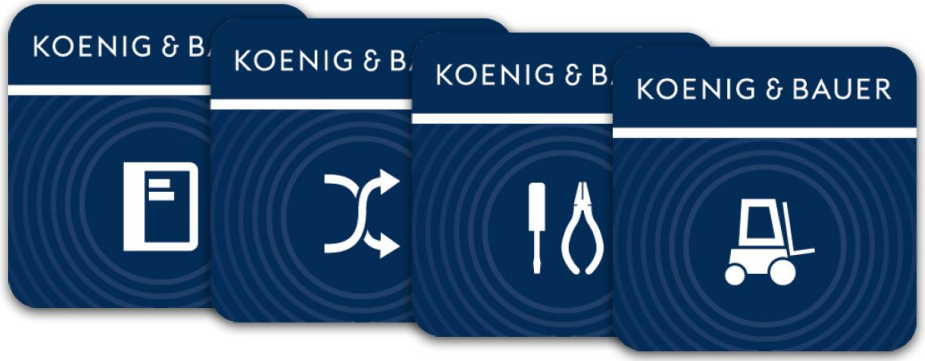

1. Информационная панель
2. Производственное приложение
3. Диспетчер сервисного обслуживания
4. PressCall Mobile

Rapida LiveApp

Преимущества

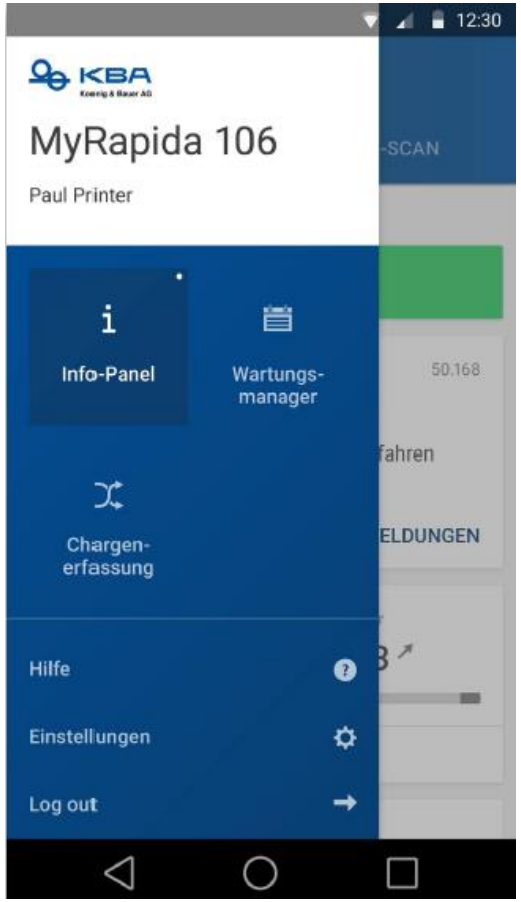

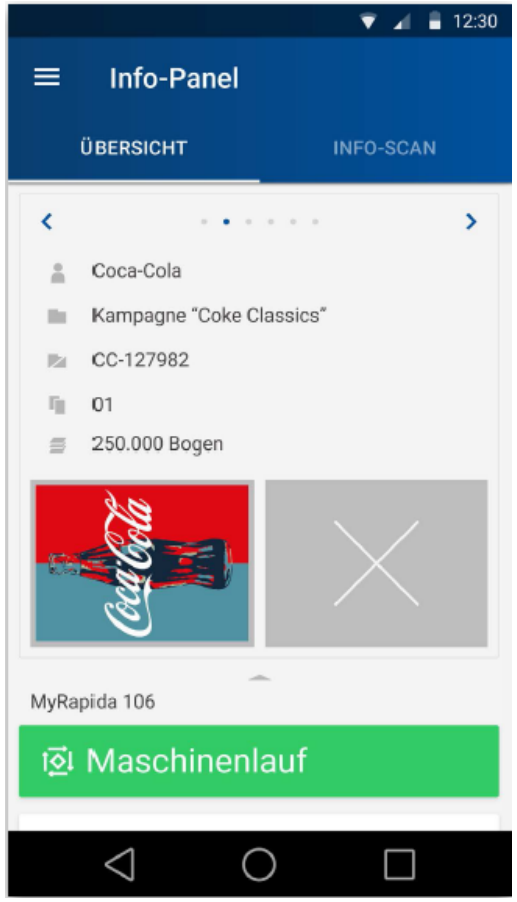

- **Удобное** управление машиной, высокая **прозрачность** и **быстрота реакции** в соответствующих ситуациях
- Можно запускать выполнение различных **оперативных функций машины** и постоянно следить за всеми основными аспектами текущего производства
- **Информационная панель** с обзором ключевых данных о заказах из списка заказов
  - Информация о текущих заказах может быть вызвана в любой момент
  - Представлены все соответствующие данные, включая картинки предварительного просмотра
- Печатник может загружать все **инструкции по техническому обслуживанию соответствующей машины** в том месте, в котором должно выполняться техническое обслуживание

Rapida LiveApp

ProductionApp – расширенное управление производством

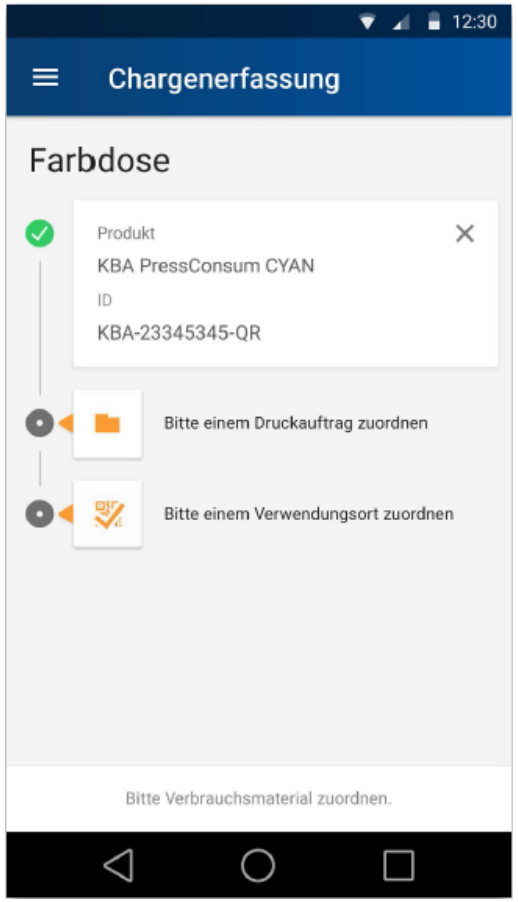

- **Сбор данных на основе NFC меток** по номерам партий
- Интеграция в центральную базу данных на вашем LogoTronic Professional
- Телефон **автоматически открывает меню процесса,** чтобы направить пользователя для дальнейших шагов
- Оперативная кнопка требуется только для сканирования данных
- **Автоматическое назначение задания** и последующее сохранение

- **Эффективно для:**
  - Управления складом
  - Мониторинга расходных материалов
  - Управления заказом материалов
- Подходит для всех видов процессов и материалов (противоотмарывающий порошок, краска, офсетные полотна и т.д.)
- **Доступно по запросу**
- **Требуется адаптация к конкретному цифровому рабочему потоку**

Rapida LiveApp

Диспетчер сервисного обслуживания

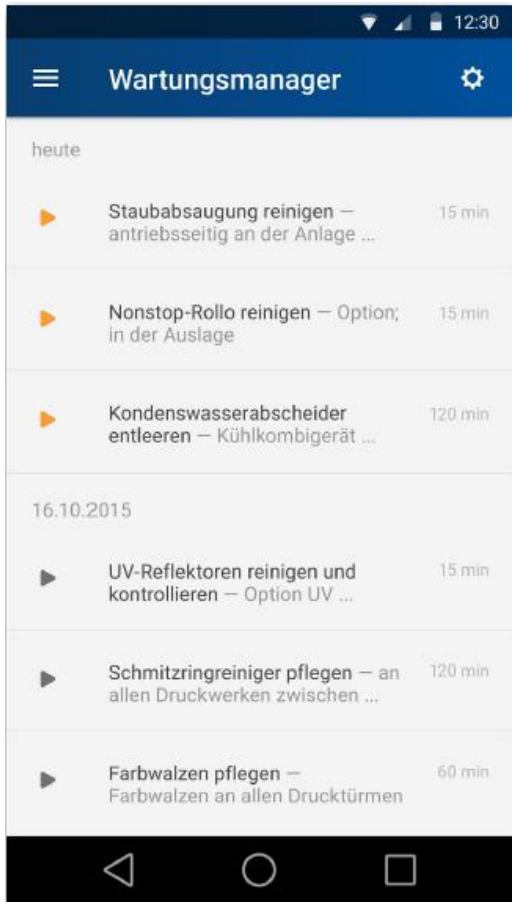

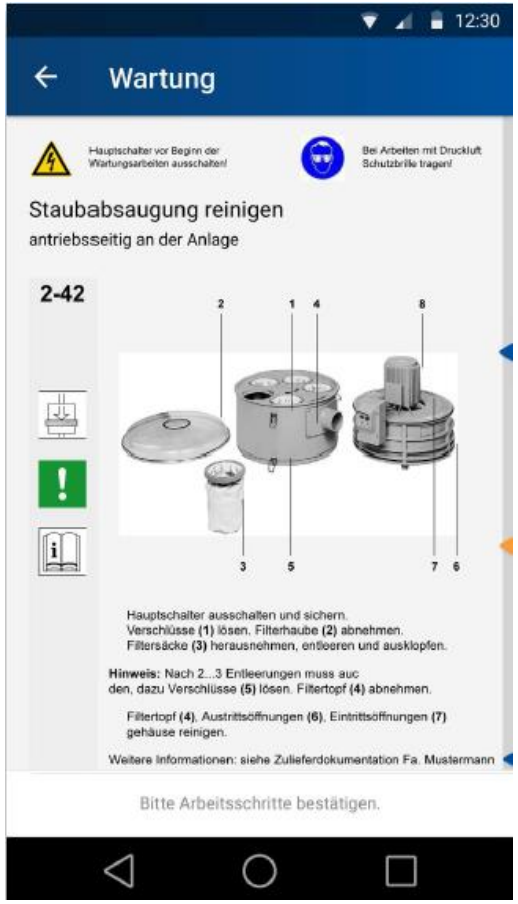

- Индикация ожидающих задач сервисного обслуживания
- Печатник может вызвать все необходимые инструкции о том, как выполнить сервисное обслуживание, нажатием кнопки
- Детальные иллюстрации компонентов машины , требующих сервисного обслуживания

- **Доступно по запросу и в зависимости от формата**

Rapida LiveApp

Диспетчер сервисного обслуживания

PressCall

Автоматическое сообщение об ошибках непосредственно с пульта управления

- Активируется диалоговое окно на пульте управления
- Автоматический контакт с удаленной сервисной службой
- Передача всех относительных данных (logfiles)
- Активная коммуникация с KBA-Sheetfed

- Бесплатно при гарантии
- **Часть сервисного контракта**

PressCall Mobile

С помощью Rapida LiveApp

- PressCall – часть пакета Rapida LiveApp
- **Сервисные запросы могут запускаться через смартфон** с синхронизацией с программным обеспечением PressCall на пульте управления
- Быстрое и простое, обсуждение, отправка текстовых сообщений или обмен картинками для поиска решения для устранения проблемы
- Возможен также **интерактивный видеочат**
- Взаимовыгодное решение проблем до визита сервисных инженеров и заказа запасных частей

- **Опция в сочетании с удаленным сервисом с Q1/2018**
- **Доступна на мобильных устройствах с Android**

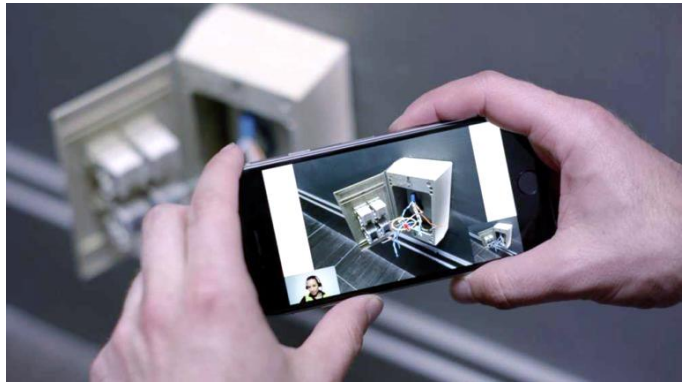

KOENIG & BAUER

KBA-Sheetfed Solutions AG & Co. KG

Friedrich-List-Str. 47
01445 Radebeul, Germany

T +49 351 833-0
F +49 351 833-1001
radebeul@koenig-bauer.com

koenig-bauer.com
@koenigandbauer